MAXIMO® DYNAMIC PLUS

für schwere Traktoren

MSG 95 AL / 741

Maximo® Dynamic Plus überzeugt mit der Dualmotion Technologie: Die obere Rückenlehne dreht sich mit dem Fahrer mit, stützt den Rücken und ermöglicht in Verbindung mit dem Drehadapter beste Sicht und Abstützung beim rückwärtigen Arbeiten. Durch die Neukonzeption des Drehadapters in Verbindung mit der Seitenhorizontalfederung und neuen Bedienelementen bietet der Maximo® Dynamic Plus die optimale Basis für die Anbindung von schweren Multifunktionsarmlehnen (nicht im Lieferumfang enthalten).

Der Maximo® Dynamic Plus ist mit einer Schnittstelle für verschiedene Multifunktionsarmlehnenvarianten vorbereitet. Für diesen Fahrersitz stehen verschiedene Adaptionen für Multifunktionsarmlehnen z.B. passend für Fendt zur Verfügung. Die Nachrüstung einer „normalen“ rechten Armlehne am Sitzoberteil ist leider nicht mehr möglich.

Baureihenübersicht Seite 91

				UVP	
Sitzvarianten	**Sitzk.breite**	**Gewicht**	**Bestell-Nr.**	**exkl. MwSt.**	**inkl. MwSt.**
Stoff ND	550 mm	56 kg	1 323 523	3.070,00 €	3.653,30 €

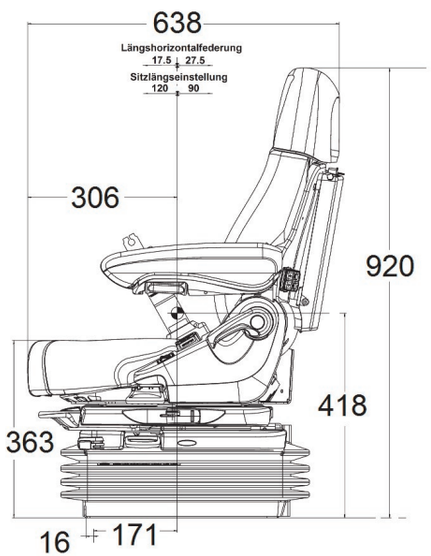

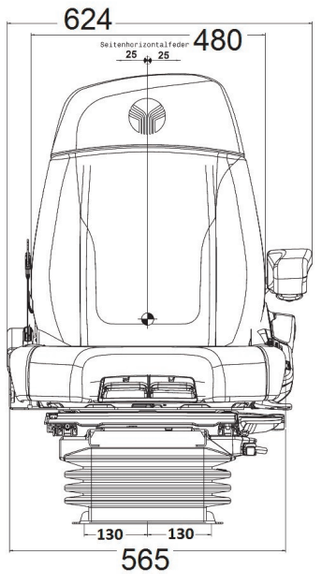

TRAKTOR

Grundausstattung	
Luftgefederter Superkomfort-Fahrersitz mit 12 Volt Kompressor und Niederfrequenzfederung	
mit Dualmotion-Funktion (schwenkbare Rückenlehnenverlängerung)	Längsverstellung 210 mm
	Rückenlehnen-Neigungseinstellung
Federweg 120mm	Lordosenstütze pneumatisch einstellbar
Gewichtseinstellung: automatisch	Sitzkissentiefen- und Neigungseinstellung
DDS Dynamic Dampinc System™ (dynamischer Dämpfer für Vertikalfederung)	passives Klimasystem
APS automatisches Positionierungssystem	Sitzheizung 12 Volt
Höheneinstellung stufenlos 80 mm luftunterstützt	Sitzkissenbreite: 550 mm (extra hoch und breit)
Längs-Horizontalfederung blockierbar	Armlehne links höhen- und neigungsverstellbar
Seitenhorizontalfederung	Ablagetasche
Drehadapter 7,5°links / 15° rechts	Spurmaß 260mm

			UVP	
Zusatzausstattung		**Bestell-Nr.**	**exkl. MwSt.**	**inkl. MwSt.**
Armlehnenträger	Fendt Neu DM	1 346 896	189,52 €	225,53 €
Armlehnenträger	Medium/Universal DM	1 346 895	211,45 €	251,63 €
Armlehnenträger	John Deere DM	1 346 894	164,21 €	195,41 €
Sitzkontaktschalter Standard	kpl.	1 201 989	87,89 €	104,59 €
Sitzkontaktschalter Fendt **	510 / 122 Ohm	1 141 805	41,53 €	49,42 €
Sitzkontaktschalter CNH **	3000/1500 + 200/500 Ohm	1 247 817	65,09 €	77,46 €
** Sitzkontaktschalterwippe (wird zur Nachrüstung benötigt)		1 158 829	42,74 €	50,86 €

			UVP	
Schonbezüge		**Bestell-Nr.**	**exkl. MwSt.**	**inkl. MwSt.**
Sitzbezug	Stoff	0948009509	89,90 €	106,98 €
Sitzbezug	Stoff / Kunstleder	0948007009	89,90 €	106,98 €
Sitzbezug	Kunstleder	0940007012	89,90 €	106,98 €
Sitzbezug	Airvent	0948008009	89,90 €	106,98 €

Montagekostenberechnung der Zusatzausstattung erfolgt nach Aufwand!

TRAKTOR